Pos/Item	Anz./Qyt	Benennung/Description
1	1	DPS 6
2	1	DSS 6
3	1	Vorfilter-Vorstufe FCA 50
4	1	Vorfilter FCA 50
5	1	Nachfilter FAC 50
6	1	Steuerung
7	1	Taupunkt-Sensor

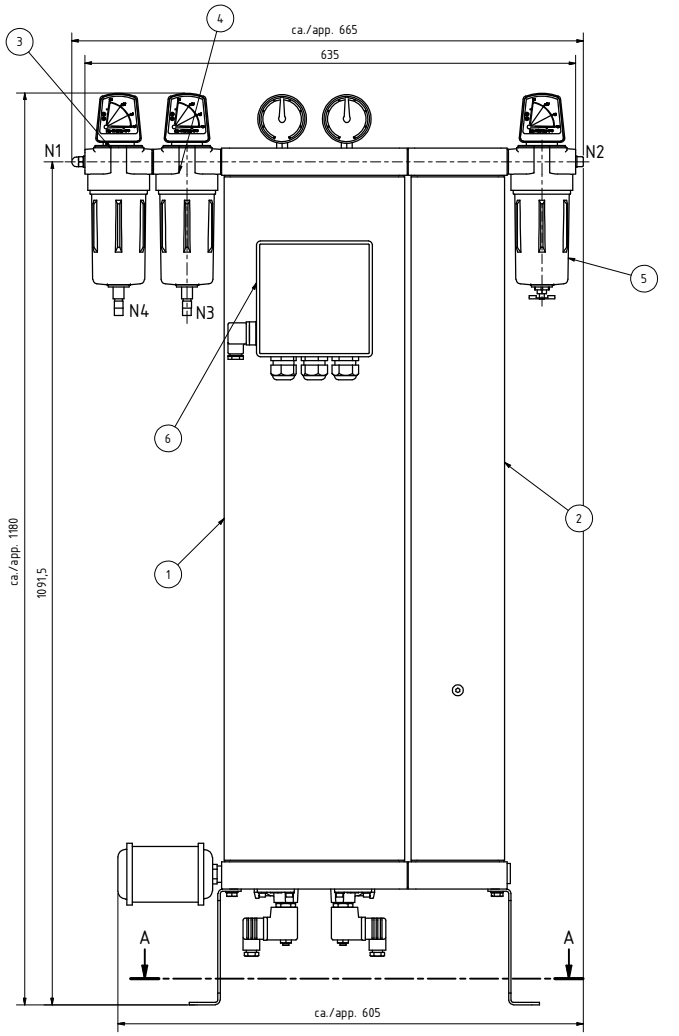

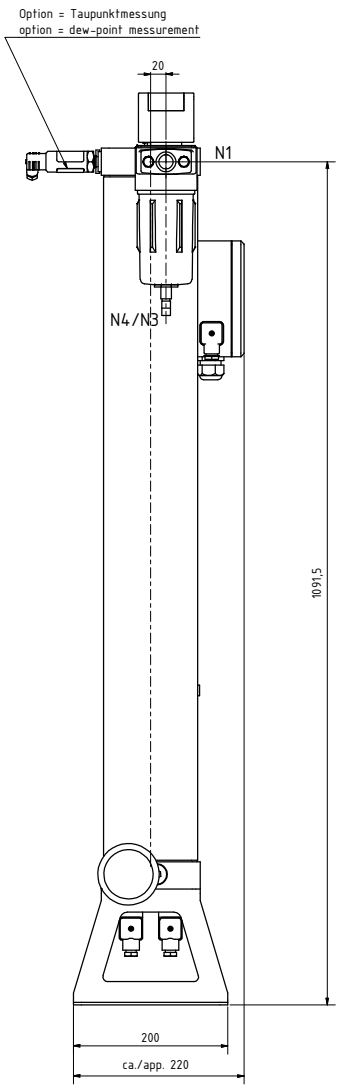

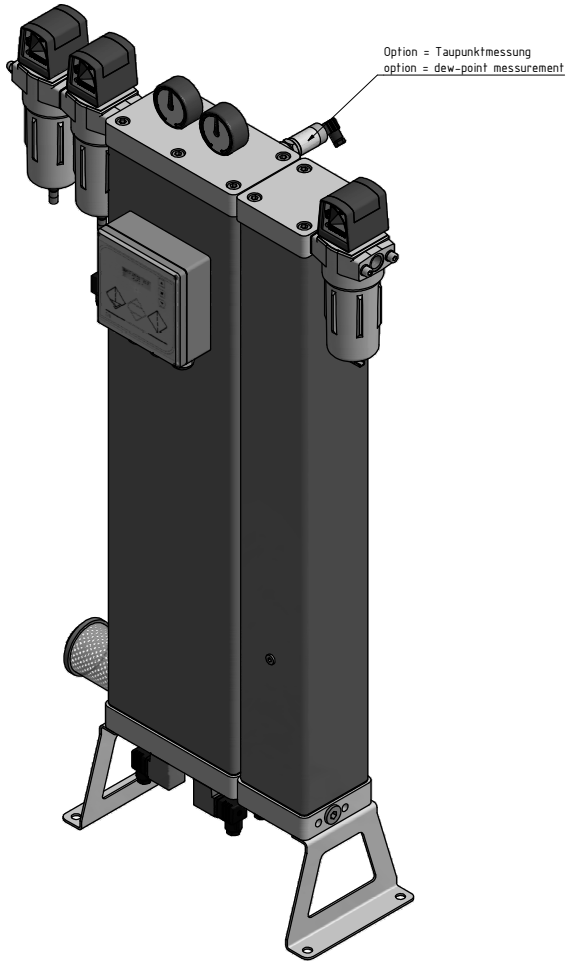

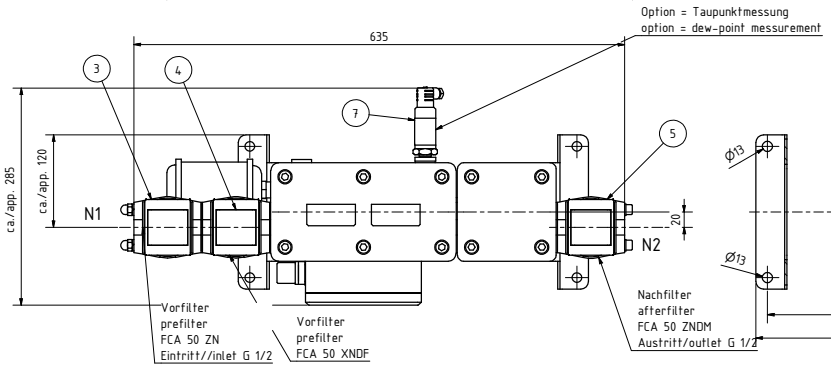

A-A (1 : 3,33)

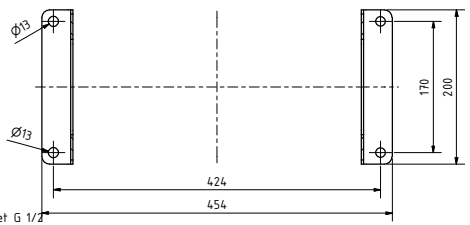

Anschlussgrössen / connection size	
Stutzen / nozzle	Grösse / size
N1	Eintritt/inlet 1/2" BSP innen/female
N2	Austritt/outlet 1/2" BSP innen/female
N3/N4	Kondensat/condensate M10 innen/female

Maßstab/scale 1:3,33 — Gewicht / weight ca./app. 42 kg

	Datum/date	Name
Gezeichnet/drawn	09.12.2012	Bardzibrzki
Geprüft/checked	10.12.2012	Chr. Ruff

Benennung / designation: Adsorptionstrockner DPS 6 BM
adsorption dryer DPS 6 BM

FST GmbH Filtrations-Separations-Technik

Zeichnungs Nr. / drawing no.: ZMP-S-100297 — 1 — A1

Status	Änderungen/modification	Datum/date	Name
A	Taupunkt/dew-point	16.05.2011	BCK

Für diese Zeichnung behalten wir uns alle Rechte vor — Schutzvermerk nach DIN ISO 16016 beachten