TEILELISTE						
OBJEKT	ANZAHL	BEZEICHNUNG	Zeichnungs-Nr.	NORM	MATERIAL	MASSE
1	1	Behälter, Typ DSS-80/16 A			Stahl/CS	128,370 kg
2	1	Staubsieb G 2	EIG-0075		1.4301	0,062 kg
3	2	Winkelverschraubung k.d., G 2, I/A		DIN EN 10242	Messing/brass	1,989 kg
4	1	Ölprüfindikatoreinheit			Messing/brass	0,159 kg
5	1	Manometer NG 63, G, 0-25 bar, G 1/4 h			Standard	0,200 kg
6	1	Verschlußschraube G 2 mit Innensechskant		DIN 908	St. verz.	0,474 kg

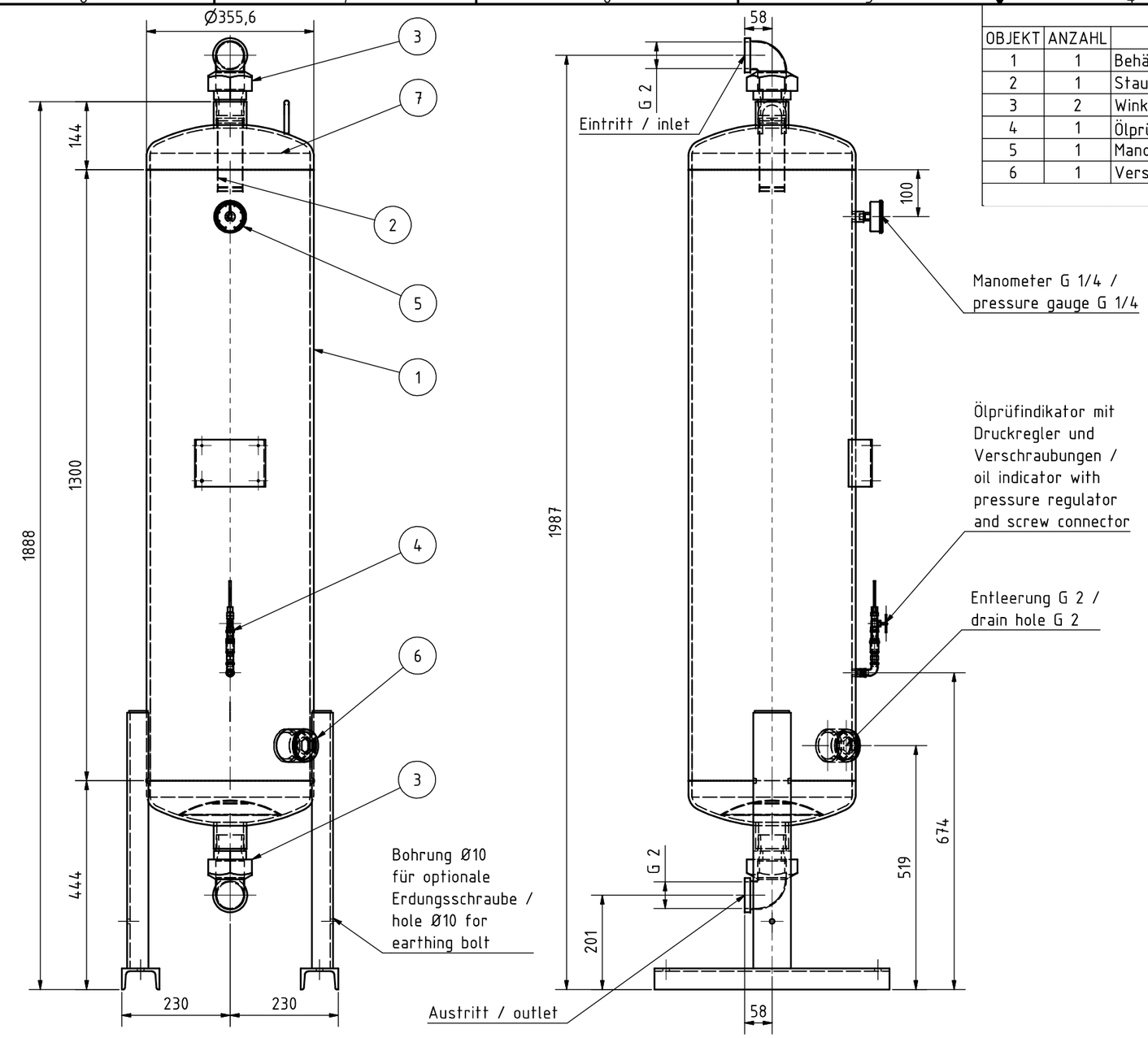

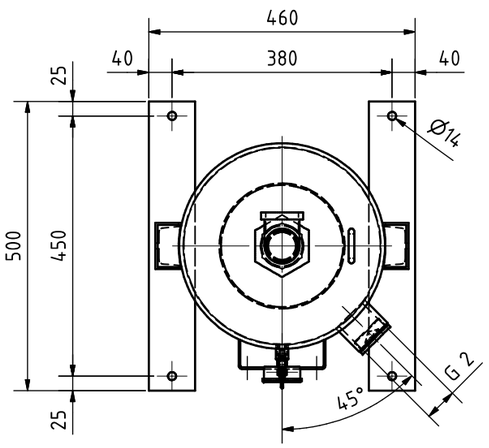

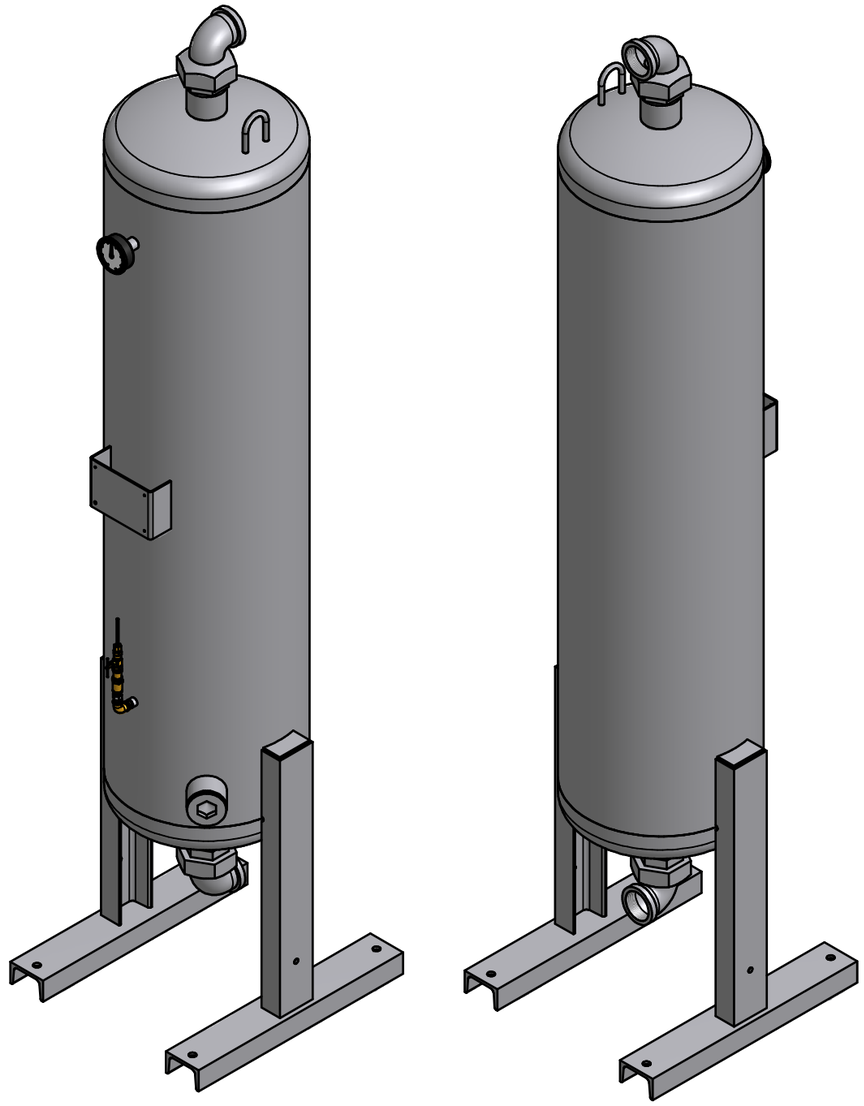

Gesamtgewicht:
total weight: ~190 kg

M 1:7.5

	Datum	Name
Gezeichnet	08.06.2010	Lenke
Kontrolliert	08.06.2010	Tappe
Norm		

Status | Änderungen | Datum | Name

FST GmbH
Filtrations-Separations-Technik

Aktivkohleadsorber DSS 80
activated carbon tower DSS 80

ZMP-S-000584

1

A2